

دفترچهٔ راهنمای فارسی
DEEBOT X12S OmniCyclone

فهرست راهنما

مدل دستگاه و اجزای اصلی
شناخت قطعات زیر ربات
ایمنی هنگام نظافت
برق، باتری و سرویس ایمن
برق ورودی، ارت و ارتباط رادیویی
حسگرها چه کاری انجام می‌دهند؟
دکمه‌ها و فرمان‌های روی بدنه
چراغ‌های وضعیت
آماده‌کردن خانه و نصب ایستگاه
روشن‌کردن و نخستین شارژ
آب تمیز و شویندهٔ مدل شما
اتصال به تلفن و شبکهٔ خانگی
خاموش‌کردن ارتباط بی‌سیم
نقشه‌برداری، نظافت و بازگشت
زمان سرویس و تعویض قطعات
گردوغبار، برس‌ها و حسگرهای ربات
غلتک تی، پوشش غلتک و سینی قطره‌گیر
تخلیه و نظافت مخزن OmniCyclone
شست‌وشوی ایستگاه و مخزن آب
نگهداری طولانی‌مدت
عیب‌یابی، راه‌اندازی و نقشه
عیب‌یابی، بخش ۲
عیب‌یابی، بخش ۳
عیب‌یابی، بخش ۴
عیب‌یابی، بخش ۵
مشخصات الکتریکی

مدل دستگاه و اجزای اصلی

این دفترچه برای جاروی رباتیک DEEBOT X12S OmniCyclone، با شناسهٔ ربات ZJ2618 و ایستگاه CH2585 نوشته شده است. پیش از نصب یا سفارش قطعه، این دو شناسه را با برچسب زیر ربات و پشت ایستگاه تطبیق دهید.

ربات زباله را در مخزن زیر درپوش بالایی جمع می‌کند. کنتاکت‌های بدنه هنگام قرارگرفتن در ایستگاه به کنتاکت‌های شارژ می‌رسند. مخزن آب تمیز، مخزن آب مصرف‌شده و سینی شست‌وشوی تی در ایستگاه قرار دارند.

ایستگاه OmniCyclone گردوغبار را در مخزن چندمخروطیِ قابل تخلیه جمع می‌کند. این مخزن را با مخزن گردوغبارِ خود ربات اشتباه نگیرید.

شناخت قطعات زیر ربات

شماره	قطعه	کاربرد
۱	چرخ آزاد جلو	کمک به چرخش و تغییر جهت
۲	برس کناری	جمع‌کردن ذرات لبه‌ها به‌سمت مسیر مکش
۳	برس اصلی	جداکردن زباله از کف و هدایت آن به دهانهٔ مکش
۴	چرخ محرک	حرکت ربات و عبور از تغییرات سطح
۵	غلتک تی	تمیزکردن مرطوب کف با غلتک متحرک

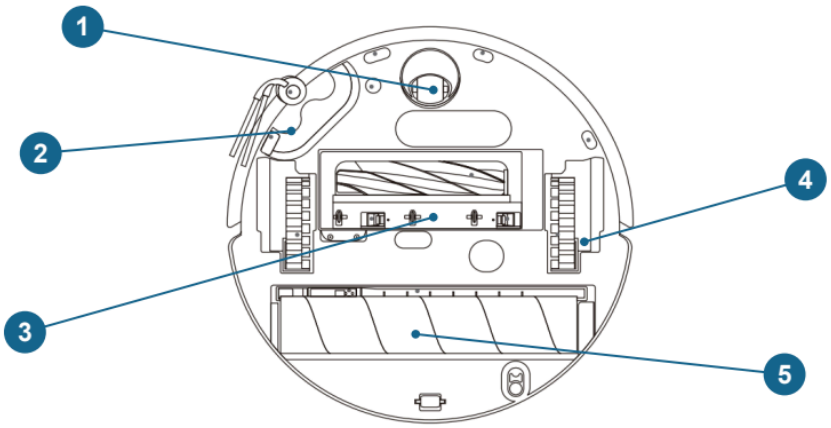

جای قطعات زیر DEEBOT X12S OmniCyclone در تصویر شماره‌گذاری شده است. شماره‌ها با جدول این صفحه مطابقت دارند.

ایمنی هنگام نظافت

- این دستگاه برای نظافت خانگی در فضای بسته طراحی شده است. روی سطح خیس یا دارای آب ایستاده، در فضای باز یا محیط تجاری و صنعتی از آن استفاده نکنید. دستگاه و ایستگاه را دور از باران نگه دارید.
- کودکان را هنگام کار دستگاه زیر نظر بگیرید. اجازه ندهید روی ربات بنشینند یا با آن بازی کنند. در اتاقی که نوزاد یا کودک خوابیده است نظافت را آغاز نکنید.
- شمع روشن، وسیلهٔ شکستنی، سیم، پرده و رومیزی آویزان و قطعه‌های کوچک را از مسیر بردارید. شمع را حتی روی میزی که ربات ممکن است به آن برخورد کند روشن نگذارید. مو، لباس گشاد و انگشتان را از دهانه‌ها و برس‌های متحرک دور نگه دارید.
- ربات را برای جمع‌آوری سنگ، تکه‌کاغذ بزرگ، اجسام سنگین، مایعات آتش‌گیر، بنزین، تونر چاپگر، ته‌سیگار، کبریت یا خاکستر داغ به کار نبرید. گرد و پرز انباشته در مسیر هوا را بردارید و از دستگاه با مخزن یا فیلترِ بازشده استفاده نکنید.
- پیش از نخستین نظافت در نزدیکی پله یا لبه، عملکرد تشخیص سقوط را با نظارت مستقیم بررسی کنید. اگر احتمال سقوط وجود دارد، مانعی پایدار نصب کنید که خودش در مسیر رفت‌وآمد خطر زمین‌خوردن ایجاد نکند.

- پیش از سرویس، ربات را خاموش و ایستگاه را از پریز جدا کنید. برس ممکن است ناگهانی به حرکت دربیاید. قبل از بلندکردن دستگاه یا جدا و وصل کردن قطعهٔ موتوردار، آن را خاموش کنید. دوشاخه و دستگاه را با دست خشک بگیرید.

برق، باتری و سرویس ایمن

- کابل را از گرما، لبهٔ تیز و مسیر حرکت ربات دور نگه دارید. آن را زیر در قرار ندهید، برای حمل دستگاه به کار نبرید و برای قطع برق، خود دوشاخه را بگیرید. کابل یا دوشاخهٔ آسیب‌دیده را تنها سازنده یا سرویس مجاز تعویض کند.
- اگر دستگاه افتاده، خیس شده، بیرون از خانه مانده یا به‌درستی کار نمی‌کند، کار را متوقف کنید. ایستگاه معیوب را به برق نزنید. تعمیر را به متخصصی بسپارید که از قطعات جایگزین همسان استفاده کند.
- دمای مجاز کار و نگهداری از منفی ۵ تا ۴۰ درجهٔ سانتی‌گراد است. باتری را در دمای بالاتر از صفر و پایین‌تر از ۴۰ درجه شارژ کنید. آتش یا دمای بیش از ۱۳۰ درجه ممکن است سبب انفجار شود.
- فقط باتری شارژی، ایستگاه شارژ و لوازم تعیین‌شده برای همین مدل را به کار ببرید. باتری غیرشارژی، آسیب‌دیده یا دستکاری‌شده مناسب نیست. باتری را باز یا تعمیر نکنید و پایانه‌ها را از سکه، پیچ و اشیای فلزی دور نگه دارید.
- با مایع نشت‌کرده از باتری تماس نداشته باشید. اگر با پوست تماس پیدا کرد، محل را با آب بشویید. اگر وارد چشم شد، افزون بر شست‌وشو، کمک پزشکی بگیرید.
- برای اسقاط، ربات را از ایستگاه بردارید و خاموش کنید. خارج‌کردن یا تعویض باتری را به فرد متخصص بسپارید. باتری مستعمل و دستگاه را طبق مقررات محلی به مرکز جمع‌آوری تحویل دهید. حتی دستگاه آسیب‌دیده را در آتش نیندازید.

برق ورودی، ارت و ارتباط رادیویی

ولتاژ و فرکانس پریز باید با برچسب همان ایستگاه سازگار باشد. ایستگاه با ورودی ۱۱۰ تا ۱۲۰ ولت را مستقیم به برق ۲۲۰ یا ۲۳۰ ولت وصل نکنید.

دوشاخهٔ ارت‌دار را به پریز ارت‌دارِ هم‌شکل متصل کنید. اتصال زمین مسیر ایمن جریان خطا را فراهم می‌کند. دوشاخه را تغییر ندهید و از تبدیل استفاده نکنید. نصب یا بررسی پریز را به برق‌کار واجد صلاحیت بسپارید.

فرستندهٔ دارای نشان FCC یا ISED باید ضوابط همان نشان را رعایت کند. دستگاه باید تداخل دریافتی را بپذیرد و نباید تداخل مضر ایجاد کند. فاصلهٔ آنتن تا افراد هنگام کار دست‌کم ۲۰ سانتی‌متر باشد. آن را کنار فرستندهٔ فعال دیگری به کار نیندازید.

اگر روشن‌کردن دستگاه روی رادیو یا تلویزیون اختلال ایجاد کرد، جهت یا محل آنتن گیرنده را عوض کنید، فاصله را بیشتر کنید یا گیرنده را به مدار برق دیگری وصل کنید. اگر مشکل ادامه داشت، از متخصص رادیو یا تلویزیون راهنمایی بگیرید. تغییر سخت‌افزاری بدون تأیید سازنده می‌تواند مجوز بهره‌برداری رادیویی را از اعتبار بیندازد.

حسگرها چه کاری انجام می‌دهند؟

حسگر	عملکرد
ناوبری	با اندازه‌گیری فاصله تا اشیای اطراف، موقعیت ربات و نقشهٔ محیط تعیین می‌شود. برد اسمی ۱۰ متر است.
تشخیص مانع و سپر	مجموعهٔ جلویی موانع نزدیک را تشخیص می‌دهد. سپر با تماس به ربات اطلاع می‌دهد جهت را تغییر دهد. برد تشخیص نزدیک در شرایط آزمایشگاهی ۳۰ سانتی‌متر است.

حسگر	عملکرد
حسگرهای زیر بدنه	فاصله از کف را می‌سنجند تا در افت ارتفاع، حرکت رو به جلو متوقف شود. پاسخ حسگر به جنس و رنگ سطح بستگی دارد. در آزمایش، حسگر افت ۵۵ میلی‌متری روی سطح سفید و ۳۰ میلی‌متری روی سطح سیاه را تشخیص داده است. در خانه حتماً لبهٔ واقعی را با نظارت بررسی کنید.
تشخیص فرش	سطح فرش بخشی از امواج فراصوت را جذب می‌کند. بازتاب متفاوت به ربات کمک می‌کند نوع کف را تشخیص دهد. فرکانس نامی حسگر ۳۰۰ کیلوهرتز است.
حسگر لبه	فاصلهٔ کنار دستگاه تا دیوار یا لبهٔ اثاث را اندازه می‌گیرد تا ربات بتواند کناره را دنبال کند.
دوربین	برای شناخت عناصر محیط و قابلیت‌های تصویریِ پشتیبانی‌شده به کار می‌رود. در مدل X12S، شاتر حریم خصوصی باید برای تشخیص تصویری باز باشد.
میکروفن	فرمان صوتی را دریافت می‌کند. فاصلهٔ مؤثر فراخوان ۵ متر است.

دکمه‌ها و فرمان‌های روی بدنه

کنترل	نحوهٔ استفاده
شروع و توقف	با فشار کوتاه، نظافت آغاز، متوقف یا از سر گرفته می‌شود.
بازگشت برای شارژ	دکمهٔ روی بدنه را ۳ ثانیه نگه دارید.
RESET زیر درپوش	فشار کوتاه برای راه‌اندازی شبکه است. پیام صوتی را دنبال کنید.
بازگرداندن تنظیمات کارخانه	RESET زیر درپوش را ۵ ثانیه نگه دارید تا صدا پخش شود و دستگاه دوباره راه‌اندازی شود. این عمل تنظیمات را به پیش‌فرض برمی‌گرداند.

چراغ‌های وضعیت

حالت چراغ	معنی
سفید با روشنایی کم‌وزیادشونده	در حال شارژ
سفید ثابت	شارژ کامل یا ربات در حال کار
قرمز ثابت	باتری کم
قرمز چشمک‌زن	هشدار ربات
نارنجی چشمک‌زن	هشدار ایستگاه؛ جزئیات را در برنامه بخوانید.

آماده‌کردن خانه و نصب ایستگاه

۱. بسته‌بندی و محافظ‌های حمل ربات و ایستگاه را بردارید. قطعات پایه و سینی را طبق شیارهایشان فشار دهید تا کامل جا بیفتند. دهانهٔ تهویهٔ ایستگاه را آزاد بگذارید.

۲. ایستگاه را روی کف سخت، تراز و چسبیده به دیوار بگذارید. در دو طرف آن حداقل ۵ سانتی‌متر و جلوی آن دست‌کم ۸۰ سانتی‌متر خالی بماند. ایستگاه را روی فرش یا زیر نور مستقیم خورشید نگذارید.

۳. اگر آینه یا قرنیز براق نزدیک ایستگاه است، ۱۴ سانتی‌متر پایین سطح بازتابنده را بپوشانید. کابل اضافی را از مسیر حرکت بیرون بگذارید و محلی با پوشش وای‌فای مناسب انتخاب کنید.

۴. درهای اتاق‌های مورد نظر را باز کنید، صندلی‌ها را مرتب کنید، ریشهٔ فرش را زیر لبه تا کنید و سیم و کفش را بردارید. دفعهٔ اول همراه ربات بمانید. برای زیر مبلمان هم‌ارتفاع با بدنه، راه عبور را بلندتر یا با مانع یا مرز مجازی مسدود کنید.

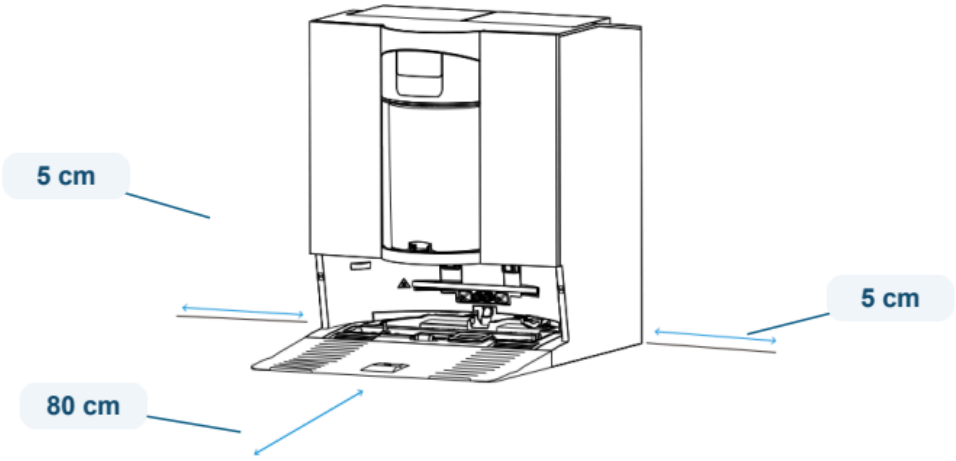

محل نصب ایستگاه DEEBOT X12S OmniCyclone، با حداقل ۵ سانتی‌متر فضای آزاد در هر طرف و ۸۰ سانتی‌متر در جلو.

روشن‌کردن و نخستین شارژ

۱. کلید برق زیر درپوش ربات را در وضعیت I بگذارید. ایستگاه را به برق سازگار وصل کنید و ربات را جلوی آن قرار دهید.

۲. از برنامه فرمان بازگشت بدهید یا ربات را طبق جهت ورودی به ایستگاه هدایت کنید. کنتاکت‌ها باید بر هم منطبق شوند و شارژ آغاز شود.

۳. پیش از نخستین نظافت، شارژ را کامل کنید. زمان تقریبی شارژ ۲٫۵ ساعت است. ربات خاموش شارژ نمی‌شود. برای استفادهٔ روزانه آن را روشن و در ایستگاه نگه دارید.

آب تمیز و شویندهٔ مدل شما

۱. مخزن آب تمیز را بیرون بیاورید، در آن را باز و با آب تمیز تا حد مجاز پر کنید. درپوش را ببندید و بدنهٔ خیس مخزن را پیش از نصب خشک کنید. مخزن آب مصرف‌شده نیز باید کامل و آب‌بندی‌شده سر جای خود بنشیند.

۲. پوشش محفظهٔ شوینده را بردارید و دو جعبه را روی سطح تراز بگذارید. شویندهٔ استاندارد DEEBOT را در جعبهٔ آبی و شویندهٔ قوی مخصوص را در جعبهٔ سیاه بریزید. تا جایی پر نکنید که با بستن در سرریز شود.

۳. در هر دو جعبه را ببندید، آن‌ها را در ایستگاه جا بزنید و درپوش بیرونی را محکم کنید. شوینده را در مخزن آب تمیز نریزید. اگر شوینده استفاده نمی‌کنید، افزودن خودکار را در برنامه غیرفعال کنید.

اتصال به تلفن و شبکهٔ خانگی

۱. در فروشگاه برنامهٔ تلفن ECOVACS HOME را جست‌وجو کنید یا کد QR زیر درپوش ربات را اسکن کنید. پس از ثبت‌نام یا ورود، افزودن ربات را انتخاب کنید.

۲. ربات را روشن کرده و کد QR آن را در برنامه اسکن کنید. RESET را یک‌بار کوتاه فشار دهید و راهنمای اتصال را دنبال کنید.

۳. تلفن را به شبکهٔ خانگی مناسب وصل کنید و نام و رمز را وارد کنید. هنگامی که برنامه برای شناسایی نزدیک ربات از بلوتوث استفاده می‌کند، بلوتوث و دسترسی محلی برنامه را فعال کنید.

۴. منتظر تأیید اتصال بمانید. چراغ سفید وای‌فای در حالت چشمک آهسته جدا از شبکه، چشمک تند در حال اتصال و سفید ثابت متصل است.

- نام شبکه باید قابل مشاهده باشد. از باند ۲٫۴ گیگاهرتز یا شبکهٔ ترکیبی ۲٫۴ و ۵ گیگاهرتز با پشتیبانی 802.11b/g/n و IPv4 استفاده کنید. باند ۵ گیگاهرتز به‌تنهایی برای راه‌اندازی کافی نیست.
- روی روتر WPA2 را فعال کنید. ربات از حالت‌های WPA و WPA2 با TKIP، PSK یا CCMP/AES پشتیبانی می‌کند. از VPN، پراکسی، شبکهٔ مخفی یا احراز هویت سازمانی EAP/WEP استفاده نکنید.
- اگر شبکه تقویت‌کننده دارد، نام شبکه و گذرواژهٔ آن را مانند روتر اصلی تنظیم کنید. دامنهٔ کانال‌های مجاز به تنظیمات منطقه‌ای بستگی دارد. از کانال‌های ۱ تا ۱۱ استفاده کنید. کانال‌های ۱۲ و ۱۳ تنها در مناطقی قابل استفاده‌اند که مقررات بی‌سیم اجازه می‌دهد.
- برای نقشه، برنامه‌ریزی و کنترل از راه دور، برنامهٔ رسمی ECOVACS HOME را نصب کنید و مراحل حساب کاربری و تنظیمات حریم خصوصی آن را بخوانید. شروع و توقف دستی از روی ربات هم در دسترس است.

خاموش‌کردن ارتباط بی‌سیم

هنگامی که ربات روشن روی ایستگاه است و کنتاکت‌ها متصل‌اند، دکمهٔ روشن‌کردن روی ربات را ۳۰ ثانیه نگه دارید تا بوق را بشنوید. برای فعال‌کردن دوباره، ربات را مجدداً راه‌اندازی کنید.

در صورت دریافت اعلان به‌روزرسانی، دستورهای برنامه را دنبال کنید. زمان انتشار به‌روزرسانی‌ها برای مدل‌های مختلف متفاوت است.

نقشه‌برداری، نظافت و بازگشت

۱. از ایستگاه و با باتری کامل شروع کنید. در برنامه نقشه‌برداری را شروع کنید. مسیر شناسایی اتاق‌ها ممکن است با مسیر نظافت متفاوت باشد.

۲. حین نقشه‌برداری ربات یا ایستگاه را جابه‌جا نکنید. بگذارید ربات کار را تمام کند و خودش برگردد. سپس اتاق‌ها و محدوده‌های ممنوع را روی نقشه تنظیم کنید.

۳. دکمهٔ شروع ربات یا فرمان نظافت در برنامه را بزنید. یک فشار کوتاه روی ربات کار را متوقف می‌کند. اگر چراغ‌ها پس از مکث خاموش شدند، یک بار دکمه را بزنید تا بیدار شود. برای ادامه دوباره فرمان شروع بدهید.

۴. برای بازگشت خودکار، فرمان بازگشت برنامه را انتخاب کنید یا دکمهٔ بدنه را ۳ ثانیه نگه دارید.

۵. ایستگاه آب مورد نیاز خود ربات را تأمین می‌کند. هنگام تی‌کشی، فرش پرزبلند را جمع کنید یا روی نقشه ناحیهٔ ممنوع بسازید.

۶. اگر ربات حدود ۱۰ ساعت بیرون ایستگاه بماند، برای حفظ باتری به خواب عمیق می‌رود. با خاموش و روشن‌کردن دستگاه آن را بیدار کنید.

۷. هنگام بازگشت میان کار، قابلیت PowerBoost در صورت فعال‌بودن، حدود ۵ دقیقه شارژ سریع انجام می‌دهد و سپس به شارژ معمولی برمی‌گردد. با پرشدن باتری شارژ خودکار متوقف می‌شود.

زمان سرویس و تعویض قطعات

این دوره‌ها مربوط به همین مدل است. خط تیره یعنی این کار دورهٔ ثابتی ندارد. پیش از دست‌زدن به قطعهٔ متحرک یا کنتاکت، ربات را خاموش و برق ایستگاه را قطع کنید.

قطعه	تمیزکردن یا بازبینی	تعویض
غلتک تی	—	هر ۱ تا ۲ ماه
سینی جمع‌آوری قطرات زیر ربات	هفتگی	—
برس کناری	هر دو هفته	هر ۳ تا ۶ ماه
برس اصلی و درپوش آن	هفتگی	هر ۶ تا ۱۲ ماه
فیلتر مخزن ربات	هفتگی	هر ۳ تا ۶ ماه
حسگرهای زیر بدنه و ناوبری، سپر، چرخ آزاد و کنتاکت‌های شارژ دو طرف	تقریباً ماهانه	—
مخزن آب تمیز ایستگاه	هر ۳ ماه	—
مخزن آب مصرف‌شدهٔ ایستگاه	ماهانه	—
بدنه و کف ایستگاه	ماهانه	—
فیلتر سینی شست‌وشو	هر دو هفته	—
محفظهٔ تزریق شوینده	ماهانه	—
مخزن جداشدنی گردوغبار ایستگاه	پس از هر بار استفاده	—
فیلتر مخزن ایستگاه	هر ۳ تا ۶ ماه	هر ۳ تا ۶ ماه یا پس از چند شست‌وشو

گردوغبار، برس‌ها و حسگرهای ربات

۱. درپوش بالای ربات را بردارید، ضامن مخزن گردوغبار را آزاد و مخزن را بالای سطل تخلیه کنید. مجموعهٔ فیلتر و توری را بیرون بیاورید و گردوغبار آزاد را بتکانید.

۲. برای شستن مخزن یا فیلتر جداشده از آب استفاده کنید. فیلتر را با انگشت یا برس نسایید. مخزن، توری و فیلتر را کاملاً در هوا خشک کنید و بعد نصب کنید. ربات را بدون این قطعات روشن نکنید.

۳. ضامن‌های پوشش برس اصلی را باز کنید و برس را بیرون بیاورید. مو و نخ دور محور، سر برس و شانهٔ برس را جدا کنید. برس و پوشش را در شیارهایشان جا بزنید.

۴. برس کناری با پیچ بسته می‌شود. با پیچ‌گوشتی باز کنید، نخ و مو را بردارید و هنگام بستن پیچ را محکم کنید.

۵. سنسورهای زیر بدنه، لبه و ناوبری، سطح سپر و کنتاکت‌های شارژ ربات و ایستگاه را با پارچهٔ تمیز و خشک پاک کنید. چرخ محرک و چرخ آزاد را بچرخانید و مو یا جسم خارجی را بیرون بیاورید. خود ربات را زیر آب نگیرید.

غلتک تی، پوشش غلتک و سینی قطره‌گیر

۱. دکمهٔ آزادکنندهٔ کنار غلتک را فشار دهید و غلتک را به‌آرامی بلند و جدا کنید. درپوش انتهای آن را بردارید. غلتک را تمیز و خشک و محفظهٔ غلتک را با دستمال نم‌دارِ کاملاً چلانده پاک کنید.

۲. درپوش غلتک را بازگردانید و غلتک را بدون کشیدن موتور روی محور سوار کنید. دکمهٔ آزادکننده را با شیار کناری هم‌راستا و فشار دهید تا کلیک کند.

۳. برای جداکردن پوشش، ابتدا غلتک را بیرون بیاورید. کلید قفل پوشش را به راست بلغزانید. از شیار بگیرید، آرام بچرخانید و بلند کنید. پس از تمیزکردن و خشک‌شدن، محور پوشش را با ریل سمت چپ هماهنگ و کلید را قفل کنید.

۴. برای سینی قطره‌گیر، ضامن را بالا بزنید. سینی را بیرون بیاورید، تمیز و خشک کنید و تا انتها فشار دهید. اگر ربات را پیش از خشک‌شدن برگردانید ممکن است چند قطره آب باقی‌مانده بیرون بیاید.

تخلیه و نظافت مخزن OmniCyclone

۱. دکمهٔ آزادسازی مخزن ایستگاه را بالا بکشید و مخزن را بیرون بیاورید. کف مخزن را مستقیم بالای سطل زباله نگه دارید.

۲. ضامن تخلیه را آرام جلو و عقب کنید تا گردوغبار دیواره و مجموعهٔ چندمخروطی جدا شود. ضامن را تا شنیدن کلیک فشار دهید تا درپوش زیرین باز و گردوغبار خالی شود.

۳. قسمت بالا را بچرخانید و فیلتر را بردارید. مجموعهٔ چندمخروطی را با چرخش آزاد کنید. آن را در آب غوطه‌ور نکنید. اگر لازم بود با دستمال مرطوب پاک کنید و بگذارید در هوا خشک شود.

۴. مخزن و فیلتر اسفنجیِ جداشده را بشویید. همهٔ قطعات باید پیش از بستن و استفاده کاملاً خشک باشند. کف مخزن و پوشش را قفل کنید و مخزن را به ایستگاه برگردانید.

شست‌وشوی ایستگاه و مخزن آب

۱. سینی شست‌وشو و پایهٔ جداشدنی را آزاد و ذرات را از مسیر تخلیه خارج کنید. فیلتر یا توری قابل جداشدن را تمیز و در جهت درست جا بزنید. سینی و پایه را کامل قفل کنید تا ایستگاه بتواند پمپاژ و تخلیه کند.

۲. آب مصرف‌شدهٔ ایستگاه را دور بریزید و مخزن و درپوشش را تمیز کنید. واشر و آب‌بند را بررسی و مخزن را محکم جا بزنید. روی کنتاکت برق و اجزای برقی آب نریزید.

نگهداری طولانی‌مدت

برای استفادهٔ روزمره، ربات روشن در ایستگاه شارژ بماند. برای نگهداری طولانی، ابتدا باتری را کامل شارژ کنید، سپس ربات را خاموش و ایستگاه را از برق جدا کنید. هر یک‌ونیم ماه باتری را شارژ کنید تا بیش‌ازحد تخلیه نشود.

در برنامه، قابلیت جابه‌جایی دستگاه (Device Relocation) را اجرا کنید تا آب تمیزِ داخل ربات تخلیه شود. مخزن‌های ایستگاه را خالی و غلتک تی را خشک نگه دارید.

اگر پس از نگهداری طولانی ربات شارژ نگرفت، باتری را باز نکنید و از سرویس کمک بگیرید.

عیب‌یابی، راه‌اندازی و نقشه

نشانه	اقدام پیشنهادی
برنامه به ربات وصل نمی‌شود	نام شبکه و گذرواژه را دقیق وارد کنید و نزدیک روتر آزمایش کنید. SSID را قابل مشاهده و بدون نویسهٔ خاص بگذارید. باند ۲٫۴ گیگاهرتز و برنامهٔ رسمی را انتخاب کنید. ربات را طبق فصل اتصال در حالت جفت‌سازی قرار دهید.
نقشه ساخته نمی‌شود	از ایستگاه شروع کنید، حین نظافت ربات را جابه‌جا نکنید و بگذارید کار کامل شود و خودش به ایستگاه برگردد. برای نقشهٔ طبقهٔ دوم، حالت چندطبقه را فعال کنید.
برس کناری می‌افتد	برس را در محل صحیح روی محور قرار دهید و پیچ نگهدارنده را با پیچ‌گوشتی محکم کنید.
ربات راه ایستگاه را پیدا نمی‌کند	برق ایستگاه، جهت قرارگیری و فاصلهٔ آزاد اطراف آن را کنترل کنید. ایستگاه را در طول نظافت جابه‌جا نکنید. نظافت را از ایستگاه آغاز کنید و درِ اتاق و راه بازگشت را باز بگذارید.

عیب‌یابی، بخش ۲

نشانه	اقدام پیشنهادی
ربات پیش از پایان نظافت برمی‌گردد	در فضای بزرگ ممکن است برای شارژ برگردد. ادامهٔ خودکار نظافت را در برنامه فعال کنید. موانع را بردارید تا ربات پس از شارژ به قسمت‌های باقیمانده دسترسی داشته باشد.
باتری شارژ نمی‌شود	روشن‌بودن ربات و برق ایستگاه را بررسی کنید. پایه باید درست نصب شده و کنتاکت‌های خشک و تمیز دو دستگاه با هم در تماس باشند. اگر باتری پس از بی‌استفاده‌ماندن طولانی شارژ نمی‌گیرد، با خدمات تماس بگیرید.
صدا هنگام نظافت زیاد است	مو و نخ را از برس‌های اصلی و کناری جدا کنید. مجرای مخزن و فیلتر را بررسی کنید.در صورت نیاز، حالت کم‌صدا را انتخاب کنید. قدرت جمع‌آوری ممکن است کاهش یابد.
ربات در مسیر متوقف شده است	ابتدا فرصت دهید خودش آزاد شود. اگر نشد، کار را متوقف و سیم، پرده یا ریشهٔ فرش را آزاد کنید. برای زیر مبل کم‌ارتفاع یا گذر تنگ، مانع فیزیکی یا مرز مجازی تعیین کنید.

عیب‌یابی، بخش ۳

نشانه	اقدام پیشنهادی
مسیر تکرار می‌شود یا قسمتی جا می‌ماند	سیم‌ها و کفش‌ها را بردارید و راه اتاق را باز بگذارید. ربات ممکن است در پایان برای قسمت جاافتاده برگردد. روی کف واکس‌خورده صبر کنید سطح خشک شود. برای آستانهٔ لغزنده یا دشوار، آن ناحیه را جداگانه نظافت کنید یا مرز مجازی بگذارید.
پس از برگشت، مخزن تخلیه نمی‌شود	بگذارید ربات خودش به ایستگاه برگردد. وضعیت تخلیهٔ خودکار و حالت مزاحم نشوید را در برنامه بررسی کنید. خروجی مخزن ربات را از ذرات گیرکرده پاک کنید. مخزن استوانه‌ای ایستگاه را خالی کنید و فیلتر، درپوش زیرین و جاافتادن مخزن را بررسی کنید.

عیب‌یابی، بخش ۴

نشانه	اقدام پیشنهادی
تخلیهٔ خودکار ناموفق است	خروجی مخزن ربات را از ذرات گیرکرده پاک کنید. مخزن استوانه‌ای ایستگاه را خالی کنید و فیلتر، درپوش زیرین و جاافتادن مخزن را بررسی کنید.
درون محفظهٔ ایستگاه گرد گرفته است	مخزن ایستگاه، محفظه و درزبندی درپوش را طبق فصل نگهداری مخزن چندمخروطی بررسی و تمیز کنید.
گردوغبار از ربات بیرون می‌ریزد	مخزن ربات را بیرون بیاورید و جسمِ گیرکرده در خروجی تخلیه را بردارید. سپس فیلتر و درپوش را کامل جا بزنید.
پد یا غلتک تی نمی‌چرخد	برنامه را متوقف کنید و طبق روش همین مدل، قطعهٔ تی را بیرون بیاورید. مواد پیچیده دور محور را جدا کنید. جهت نصب و درگیری کامل محور یا صفحهٔ پد را بررسی کنید.
چرخ محرک گیر کرده است	ربات را خاموش کنید. چرخ را با دست بچرخانید و آرام فشار دهید تا جسم یا موی پیچیده پیدا شود. مانع را بردارید. اگر چرخ همچنان آزاد نیست، از خدمات کمک بگیرید.

عیب‌یابی، بخش ۵

نشانه	اقدام پیشنهادی
سینی شست‌وشو پر می‌ماند	سینی شست‌وشو، فیلتر و دهانهٔ مکش را تمیز و درست نصب کنید. در سینی خالی، شناور باید آزاد باشد و در جای خود برگردد. پس از استقرار ربات و شروع شارژ، دکمهٔ روی آن را دوبار لمس کنید تا تخلیه آزمایش شود. اگر هشدار باقی ماند، برق ایستگاه را قطع و وصل کنید و از خدمات کمک بگیرید.
خشک‌کردن صدای بیشتری دارد	فعال بودن خشک‌کن مخزن گردوغبار می‌تواند صدا را زیاد کند. برای خاموش کردن این قابلیت، تنظیم خشک‌کردن مخزن را در برنامه تغییر دهید.
تشخیص مانع یا پاک‌کردن هوشمند ضعیف شده است	بسته‌بودن شاتر دوربین قابلیت‌های تشخیص تصویری را غیرفعال می‌کند. اگر می‌خواهید از این قابلیت‌ها استفاده کنید، درپوش حریم خصوصی دوربین را کاملاً باز کنید.

مشخصات الکتریکی

این ارقام به شناسه‌های سخت‌افزاریِ همین نسخه مربوط‌اند. برای برق ورودی، ملاک استفادهٔ عملی برچسب ایستگاه خود شماست. در صورت ماندگاری هشدار پس از اقدامات عیب‌یابی، نام مدل و متن هشدار برنامه را به پشتیبانی اعلام کنید.

مشخصه	مقدار
شناسهٔ ربات	ZJ2618
شناسهٔ ایستگاه	CH2585
ورودی نامی ربات	۱۷٫۸ ولت DC، ۲ آمپر
ورودی نامی ایستگاه	۱۱۰–۱۲۰ ولت AC، ۵۰ تا ۶۰ هرتز، ۰٫۵ آمپر
خروجی معمول شارژ	۱۷٫۸ ولت DC، ۲ آمپر
زمان شارژ	حدود ۲٫۵ ساعت
جریان ورودی هنگام شارژ	۳ آمپر
جریان تخلیهٔ گردوغبار	۳ آمپر
جریان شست‌وشوی تی با آب گرم	۴٫۵ آمپر
توان خروجی ماژول بی‌سیم	کمتر از ۱۰۰ میلی‌وات
ورودی و خروجی شارژ سریعِ کوتاه‌مدت	۱۶٫۴ ولت DC، ۱۰٫۵ آمپر