دفترچهٔ راهنمای فارسی
ULTRAMARINE P1



فهرست راهنما

پیش از روشن‌کردن ربات
ایمنی شارژر و باتری
محدودهٔ قابل‌استفاده در استخر
محتویات بسته و قطعات دستگاه
شارژ اول و شارژ روزمره
اتصال به ECOVACS HOME و برنامه‌ریزی
انتخاب فیلتر و حالت نظافت
راه‌اندازی در آب و بیرون‌آوردن ربات
شست‌وشوی فیلتر پس از هر بار استفاده
معنی چراغ‌ها و بازنشانی
نگهداری محرک، برس‌ها و سبد
تعویض شنی، برس غلتکی و تیغهٔ زیرین
نصب یا تعویض حلقهٔ بالاروی
نگهداری در پایان فصل
عیب‌یابی دستگاه و نظافت
عیب‌یابی برنامه و به‌روزرسانی
مشخصات فنی
نشان‌های روی دستگاه و اطلاعات رادیویی

پیش از روشن‌کردن ربات

این دستگاه تنها برای نظافت استخر شنا طراحی شده است. پیش از شروع، همهٔ افراد و حیوانات را از آب بیرون بیاورید. فیلتر گردشی استخر، اسکیمر و سایر دستگاه‌های نظافت استخر را خاموش کنید.

- پمپ را بیرون از آب به کار نیندازید. هنگام کار، دست را به داخل ربات یا نزدیک قطعات متحرک نبرید. مراقب تعادل خود در لبهٔ استخر باشید.
- کودکان نباید دستگاه در حال کار را لمس کنند یا روی آن سوار شوند. استفاده برای کودکان از هشت‌سالگی و افراد دارای محدودیت جسمی، حسی یا شناختی یا تجربهٔ کم، به آموزش یا نظارت و درک خطرها نیاز دارد. کودک باید در تمام مدت استفاده زیر نظر بزرگسال باشد.
- پیش از برداشتن، جابه‌جایی یا سرویس، دستگاه را خاموش کنید. آن را با انگشت روی دکمهٔ روشن‌کردن حمل نکنید. بدنه را سوراخ نکنید، دستگاه را نیندازید و آن را در معرض یخ‌زدگی رها نکنید.
- هنگام ورود به آب، ربات را افقی و ثابت نگه دارید. آن را به داخل استخر پرتاب نکنید. هنگام کنارگذاشتن یا انجام کارهای نگهداری، دستگاه باید خاموش باشد.

ایمنی شارژر و باتری

- تنها از شارژر تأییدشدهٔ GVE با شمارهٔ GC44-252160-D استفاده کنید. شارژر را مستقیماً به پریز دیواری ارت‌دار با محافظ جان وصل کنید. از سیم رابط استفاده نکنید. برای این شارژر، حداقل فاصلهٔ پریز از استخر ۱٫۸ متر و فاصلهٔ وسایل برقی قابل‌حمل از استخر ۱٫۵ متر است. محل شارژِ خودِ ربات باید دست‌کم ۳٫۵ متر از استخر دور باشد.
- محافظ جان را طبق دستور آن به‌طور دوره‌ای با دکمهٔ TEST و سپس RESET بررسی کنید. اگر برق با آزمایش قطع و پس از بازنشانی وصل نشد، یا محافظ بدون آزمایش مدار را قطع کرد، شارژر را جدا کنید و با سازنده یا متخصص برق تماس بگیرید.
- دستگاه و باتریِ آسیب‌دیده یا دستکاری‌شده را روشن یا شارژ نکنید. کابل و دوشاخهٔ خراب باید با قطعهٔ همسان توسط تعمیرکار مجاز تعویض شوند. بازکردن مجموعهٔ محرک آب‌بندی‌شده و تعمیر باتری کار کاربر نیست.
- باتری اصلی از نوع (C)S41-LI-216-5200 و باتری سکه‌ای از نوع CR1225W+ با ولتاژ ۳ ولت است. باتری‌های داخلی قابل‌تعویض توسط کاربر نیستند. در پایان عمر دستگاه، آن را به مرکز جمع‌آوری پسماند الکترونیکی تحویل دهید.
- باتری را از شعله، دمای بیش از ۱۳۰ درجهٔ سلسیوس و اجسام فلزیِ اتصال‌دهندهٔ قطب‌ها دور نگه دارید. باتری غیرقابل‌شارژ را شارژ، تخلیهٔ اجباری، باز یا نسوزانید. اگر از دستگاه آسیب‌دیده مایعی خارج شد، از تماس با آن پرهیز کنید و محل تماس، به‌ویژه چشم، را فوراً با آب بشویید.
- باتری سکه‌ای نو و مصرف‌شده را دور از دسترس کودکان قرار دهید. بلع باتری می‌تواند ظرف دو ساعت به سوختگی داخلی شدید منجر شود. در صورت احتمال بلع یا ورود آن به هر قسمت از بدن، فوراً کمک پزشکی بگیرید. باتری مصرف‌شده را طبق مقررات محلی بازیافت کنید و در زبالهٔ خانگی نیندازید.

محدودهٔ قابل‌استفاده در استخر

ربات برای تمیزکردن پله طراحی نشده است. تراس یا پله‌ای که کمتر از ۵۰ سانتی‌متر آب روی آن باشد می‌تواند باعث گیرکردن ربات شود. ممکن است دستگاه نتواند از دریچهٔ تخلیه‌ای با برجستگی بیش از حدود ۵٫۵ سانتی‌متر عبور کند.

شرط	محدودهٔ مجاز
عمق آب	۰٫۵ تا ۳ متر
دمای آب	۶ تا ۳۵ درجهٔ سلسیوس
اسیدیتهٔ آب (pH)	۷٫۰ تا ۷٫۸
کلر	حداکثر ۴ قسمت در میلیون (ppm)
نمک (NaCl)	حداکثر ۵٬۰۰۰ قسمت در میلیون (ppm)

محتویات بسته و قطعات دستگاه

در بسته، ربات با سبد فیلتر نصب‌شده، روکش لاستیکی غلتک، حلقهٔ بالاروی، قلاب بازیابی، آداپتور شارژ و راهنماها قرار دارند. شکل دوشاخه در بازارهای مختلف متفاوت است.

- روی دستگاه، دستهٔ حمل، چراغ‌های وضعیت، دکمهٔ روشن‌کردن و انتخاب حالت و دکمهٔ آزادکردن سبد فیلتر را پیدا کنید.

- در بدنه، درگاه شارژ و درپوش آن را شناسایی کنید. برس‌های غلتکی جلو و عقب، شنی‌های دو طرف و سبد فیلتر از بخش‌های نیازمند بازدید منظم هستند.

شارژ اول و شارژ روزمره

۱. ربات را خاموش کنید. در فضای داخلی خشک، خنک، سایه‌دار و دارای گردش هوا و حداقل ۳٫۵ متر دور از استخر شارژ کنید. دمای محیط برای شارژ ۵ تا ۴۰ درجهٔ سلسیوس است.

۲. درپوش درگاه را باز کنید. اگر داخل یا اطراف درگاه نم دارد، با دستمال تمیز و خشک آن را کاملاً خشک کنید. سپس شارژر اصلی را وصل کنید. ربات را هنگام شارژ نپوشانید و زیر آفتاب قرار ندهید.

۳. پیش از نخستین استفاده، شارژ را کامل کنید. شارژ حدود چهار ساعت طول می‌کشد. نور آبی کم‌وزیادشونده به‌معنی شارژشدن و آبی ثابت به‌معنی شارژ کامل است.

۴. شارژر را جدا کنید. پیش از قراردادن ربات در آب، درپوش درگاه شارژ را کاملاً محکم کنید.

۲

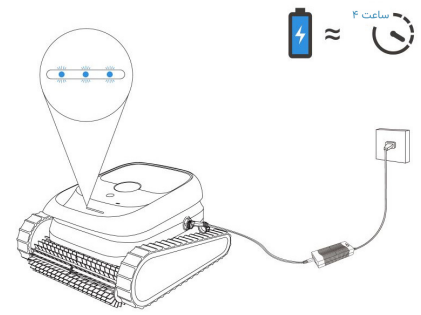

شارژ اول ربات با درگاه و کابل آداپتور

اتصال به ECOVACS HOME و برنامه‌ریزی

ارتباط بلوتوث برای زمانی است که ربات بیرون از آب قرار دارد. پس از غوطه‌وری ممکن است اتصال قطع شود. پیش از ورود ربات به آب، تنظیمات را انتخاب کنید.

۱. کد QR روی ربات را اسکن کنید یا برنامهٔ ECOVACS HOME را در App Store یا Google Play پیدا و نصب کنید. ثبت‌نام و ورود را در برنامه انجام دهید.

۲. ربات را روی سطح صاف روشن کنید و روشن‌بودن چراغ آن را بررسی کنید. بلوتوث گوشی را فعال و مجوزهای مکان، بلوتوث و فضای ذخیره‌سازی موردنیاز برنامه را تأیید کنید.

۳. از داخل خودِ برنامه جفت‌سازی را آغاز کنید. گوشی را نزدیک دکمهٔ روشن‌کردن ربات و دور از روتر وای‌فای نگه دارید. اگر اتصال برقرار نشد، اتصال‌های بلوتوثِ هم‌زمان را قطع کنید و مطمئن شوید ربات به گوشی دیگری وصل نیست.

۴. در حالت کف می‌توانید شدت مکش را روی اقتصادی (Eco)، استاندارد (Standard) یا حداکثر (Max) بگذارید و مدت نظافت را تنظیم کنید. برای اجرای یک‌باره یا تکرارشونده، برنامهٔ زمان‌بندی بسازید. زمان‌بندی فقط با شارژ بیش از ۸۰٪

فعال می‌شود.

۳



محل کد QR ربات و ورود به برنامه

انتخاب فیلتر و حالت نظافت

اگر برگ، سنگ‌ریزه، شن یا تکه‌های درشت در استخر زیاد است، سبد ۳ میکرونی را خارج کنید و فقط سبد ۱۸۰ میکرونی را به کار ببرید تا مسیر مکش نگیرد. اگر زبالهٔ قابل‌دیدن کم اما آب به‌دلیل ذرات ریز کدر است، سبد ۳ میکرونی و ۱۸۰ میکرونی را با هم نصب و حالت کف را انتخاب کنید. فیلتر ریز می‌تواند ذراتی مانند لای و بعضی جلبک‌ها را تا اندازهٔ ۳ میکرون بگیرد.

حالت	محدودهٔ نظافت
کف (Floor)	کف استخر و شیب ملایم، مناسب نظافت روزانه. حالت پیش‌فرض دستگاه است.
دیواره (Wall)	سطح دیواره و خط تماس آب با دیواره.
همهٔ سطوح (All)	کف، شیب ملایم، دیواره و خط آب در یک نوبت.

راه‌اندازی در آب و بیرون‌آوردن ربات

۱. ربات را روی زمین صاف و بی‌حرکت بگذارید. دکمهٔ روشن‌کردن را حدود سه ثانیه نگه دارید تا چراغ روشن شود. با فشار کوتاه همان دکمه، حالت نظافت را عوض کنید. چراغِ حالت انتخاب‌شده آبی می‌شود.

۲. پس از انتخاب حالت و اطمینان از بسته‌بودن درپوش شارژ، ربات را بی‌درنگ و به‌آرامی داخل آب بگذارید. آن را افقی و چند ثانیه ثابت نگه دارید تا هوای داخل خارج شود، سپس رها کنید.

۳. فرورفتن، خودآزمایی و شروع کار در مجموع حدود ۳۰ تا ۶۰ ثانیه طول می‌کشد. مکث کوتاه پس از رسیدن به کف طبیعی است.

۴. با پایان برنامه یا خالی‌شدن باتری، ربات نزدیک لبهٔ استخر می‌ایستد. قلاب همراه دستگاه را روی یک دستهٔ تلسکوپی استاندارد استخر ببندید و ربات را از دستهٔ حمل بالا بیاورید.

۵. برای خاموش‌کردن، دکمهٔ روشن‌کردن را چند ثانیه نگه دارید. پیش از شارژ یا نگهداری، رطوبت دستگاه و درگاه را برطرف کنید.

۴



جای دکمهٔ روشن‌کردن و انتخاب حالت

شست‌وشوی فیلتر پس از هر بار استفاده

کمی پرز روی فیلتر ۳ میکرونی پس از چند بار استفاده طبیعی است. اکوکس برای حفظ کارایی، تعویض این فیلتر را پس از هر ۱۵۰ ساعت استفاده توصیه می‌کند.

۱. ربات را بلافاصله پس از پایان نظافت خارج و خاموش کنید. پیش از خشک‌شدن آلودگی، دکمهٔ سبد فیلتر را فشار دهید، در آن را بالا بکشید و سبد را درآورید.

۲. اگر فیلتر ۳ میکرونی نصب است، آن را جدا کنید. سبد داخلی و بیرونی را جداگانه آبکشی کنید تا ذرات بین دو لایه نمانند.

۳. سبدها را بعد از شست‌وشو کاملاً خشک و سپس نصب کنید. گرفتگی فیلتر مکش و نگهداری زباله در سبد را کم می‌کند. سبدی که با شست‌وشو باز نمی‌شود باید تعویض شود.

ECOVACS

۱

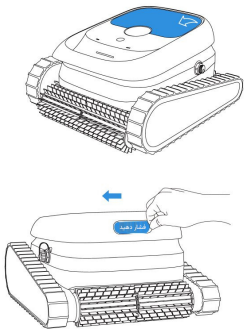

بازکردن محفظهٔ فیلتر

معنی چراغ‌ها و بازنشانی

برای بازگرداندن تنظیمات کارخانه، دکمهٔ روشن‌کردن را ده ثانیه نگه دارید تا چراغ آبی دو بار چشمک بزند.

وضعیت	نشانه
آماده‌شدن برای نظافت در آب یا شارژشدن	آبی با شدت کم‌وزیادشونده
نظافت در جریان یا شارژ کامل	آبی ثابت؛ معنی آن را از محل ربات و اتصال شارژر تشخیص دهید.
بیرون‌آوردن ربات در میانهٔ نظافت	زرد ثابت
خطا	قرمز ثابت
باتری ضعیف	قرمز چشمک‌زن
حالت زمان‌بندی یا عمومی	سبز برای زمان‌بندی، آبی برای حالت عمومی
به‌روزرسانی نرم‌افزار داخلی (OTA)	سفید ثابت

نگهداری محرک، برس‌ها و سبد

دستگاه را پیش از بازکردن هر قطعه خاموش و از شارژر جدا کنید. پس از هر بار کار، بدنه و سبد را تمیز و دستگاه را دور از آفتاب شدید قرار دهید.

۱. اگر پروانهٔ پمپ گرفته است، درِ محفظه را باز کنید و سبد را بیرون بیاورید. دو زبانهٔ چپ و راست درپوش پروانه را هم‌زمان به داخل فشار دهید و درپوش را بالا بیاورید.

۲. آلودگی پروانه را بردارید. زبانه‌های درپوش را با شیارها هم‌راستا کنید و فشار دهید تا درپوش با صدای کلیک جا بیفتد.

۳. هر سه تا چهار ماه یا پس از نظافت عمیق استخری که بسیار کثیف بوده، پروانه، شنی‌ها و چرخ‌دنده‌ها را از نظر گیرکردن زباله بررسی کنید.

۴. هر دوازده ماه یا پیش از انبارکردن فصلی، شنی و غلتک‌ها را از نظر فرسودگی بازدید کنید. پوشش جانبی و شنی را جدا کنید. پوشش، شنی، چرخ‌های جلو و عقب و اطرافشان را با آب یا دستمال تمیز و کاملاً خشک کنید.

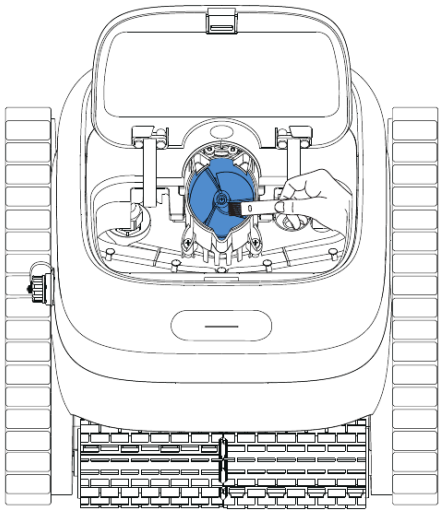

نمای بالای محل پروانه بعد از برداشتن سبد

تعویض شنی، برس غلتکی و تیغهٔ زیرین

- برای تعویض شنی، پوشش جانبی را با ابزار مناسب باز کنید و با چرخاندن دستی، شنی قدیمی را درآورید. دندانه‌های شنی تازه باید روی شیار چرخ‌دنده‌ها بنشینند. شنی را با دست بچرخانید و پس از اطمینان از حرکت روان، پوشش را ببندید.
- برای تعویض روکش برس، بست‌های سیلیکونی روکش قدیمی را آزاد کنید. بست‌های روکش تازه را مقابل شیارهای غلتک بگذارید و محکم کنید. همین کار را برای غلتک دیگر انجام دهید.
- برای تعویض تیغهٔ زیرین، پیچ‌های صفحهٔ نگهدارنده را با پیچ‌گوشتی چهارسو باز کنید. صفحه را بردارید و بست‌های سرقارچی تیغهٔ قدیمی را آزاد کنید. تیغه‌های چپ و راست جدید را در جای خود ببندید، زائدهٔ اضافی بست‌ها را کوتاه کنید تا به سبد گیر نکند و صفحه را با همان پیچ‌ها محکم کنید.

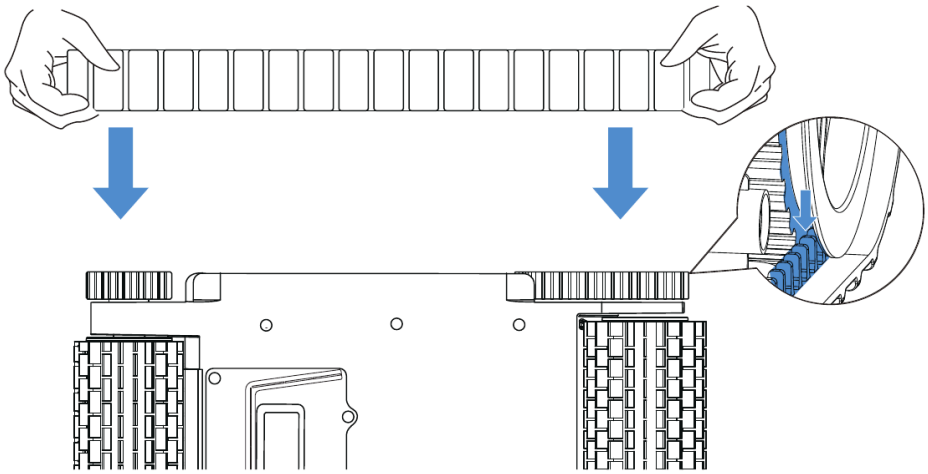

قرارگرفتن دندانه‌های شنی روی چرخ‌دنده

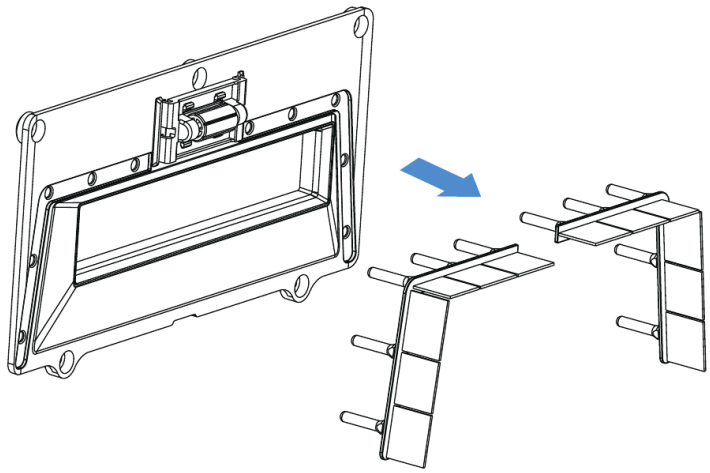

تیغه‌ها و بست‌های سرقارچی زیر سبد

نصب یا تعویض حلقهٔ بالاروی

اگر شنی روی دیواره اصطکاک کافی ندارد، حلقهٔ بالاروی را روی غلتک جلویی نصب کنید.

۱. برای نصب اول، تمام بست‌های سیلیکونی روکش غلتک را باز و روکش قدیمی را جدا کنید.

۲. گیره‌های دو طرف نیمهٔ نخست حلقه را به هم فشار دهید و آن را روی غلتک چفت کنید. نیمهٔ دوم را به همین روش ببندید.

۳. روکش متناسب با حلقه را در دو طرف نصب کنید. بست‌های سیلیکونی را با شیارها هم‌راستا و قفل کنید. غلتک را با دست بچرخانید تا از حرکت روان آن مطمئن شوید.

۴. برای تعویض حلقهٔ نصب‌شده، دو گیرهٔ جانبی آن را فشار دهید و حلقهٔ قبلی را جدا کنید. دو نیمهٔ نو را یکی‌یکی چفت کنید و دوباره غلتک را با دست بچرخانید.

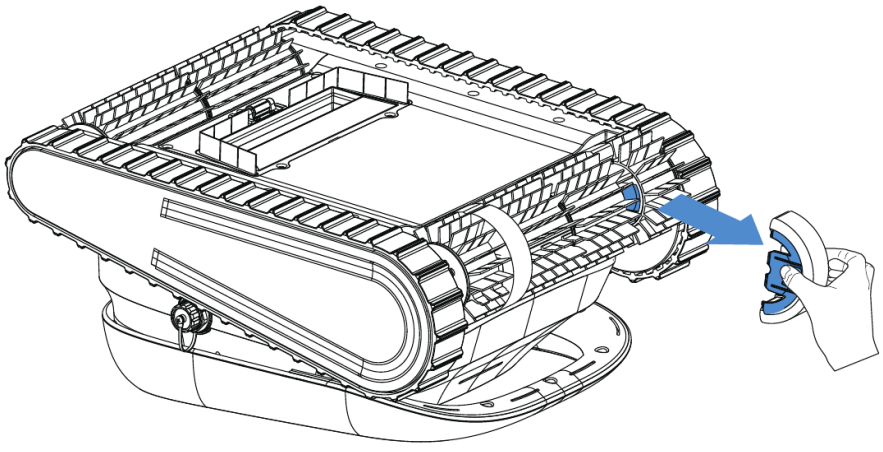

فشردن دو گیره برای جداکردن حلقهٔ بالاروی از غلتک

نگهداری در پایان فصل

حداقل دمای محیطی ذکرشده برای نگهداری خودِ باتری منفی ۲۰ درجهٔ سلسیوس است. برای انبارکردن ربات کامل، همان بازهٔ ۵ تا ۴۵ درجهٔ سلسیوس را رعایت کنید.

۱. تمام آب دستگاه را تخلیه کنید. سبد، غلتک‌ها، شنی‌ها و چرخ‌دنده‌ها را بشویید و کاملاً خشک کنید. پیش از شروع دورهٔ انبارداری، باتری را کامل شارژ کنید.

۲. دستگاه را در فضای داخلی، سایه‌دار و دارای تهویه، دور از دسترس کودک نگه دارید. برای نگهداری فصلی ربات، دمای ۵ تا ۴۵ درجهٔ سلسیوس و رطوبت نسبی کمتر از ۸۰٪ تعیین شده است.

۳. اگر دورهٔ نگهداری طولانی است، هر سه ماه شارژ را بررسی کنید و آن را به محدودهٔ ۴۰ تا ۶۰ درصد برسانید. ماندن طولانی در وضعیت کم‌شارژ می‌تواند به باتری آسیب بزند.

عیب‌یابی دستگاه و نظافت

نشانه	بررسی و اقدام
ربات شارژ نمی‌شود	برق پریز و اتصال کامل کابل، آداپتور و فیش ربات را بررسی کنید. درگاه را خشک کنید. چراغ شارژر هنگام اتصال به برق و جدابودن از ربات باید سبز باشد. اگر روشن نیست، برای تعویض شارژر اقدام کنید.
دستگاه یا چراغ روشن نمی‌شود	ربات را شارژ کنید و دوباره روشن کنید. اگر پس از شارژ همچنان واکنشی ندارد، برای بررسی کلید با پشتیبانی تماس بگیرید.
ربات حرکت می‌کند اما زباله جمع نمی‌کند	سبد را تمیز یا تعویض کنید. پس از خاموش‌کردن دستگاه، زبالهٔ گیرکرده در پروانه را بیرون بیاورید.
از دیواره بالا نمی‌رود	شارژ باتری و انتخاب حالت دیواره را بررسی کنید. سبد گرفته را تمیز کنید. جلبک، لغزندگی دیواره، pH نامناسب و شنی یا غلتک فرسوده را بررسی کنید. روی بخش بزرگ و صاف دیواره دوباره آزمایش کنید؛ گوشهٔ تیز یا شعاع انحنای کم می‌تواند تماس شنی را کم کند. در صورت کمبود اصطکاک، حلقهٔ بالاروی غلتک جلو را نصب کنید.
زیر آب متوقف شده و هر سه چراغ قرمز ثابت‌اند	ربات را با قلاب بیرون بیاورید و خاموش کنید. هر شنی را با دست بچرخانید. گیرکردن زباله در شنی یا پروانه را برطرف کنید، ربات را دوباره روشن کنید و آبی‌شدن چراغ‌ها را بررسی کنید.

عیب‌یابی برنامه و به‌روزرسانی

نشانه	بررسی و اقدام
جفت‌سازی انجام نمی‌شود	ربات روشن و در حالت اتصال باشد، گوشی بتواند دستگاه‌های نزدیک را جست‌وجو کند. بلوتوث گوشی را خاموش و روشن کنید، گوشی را نزدیک دکمهٔ ربات ببرید و مجوزهای برنامه را بررسی کنید. در صورت لزوم برنامه را با مجوزهای لازم دوباره نصب و گوشی را راه‌اندازی مجدد کنید.

نشانه	بررسی و اقدام
تغییر حالت از برنامه ممکن نیست یا اتصال قطع می‌شود	وضعیت بلوتوث را در برنامه بررسی و گوشی را به ربات نزدیک کنید. اگر دستگاه زیر آب است، برای تنظیم دوباره آن را به بیرون آب برگردانید.
کد تأیید ثبت‌نام نمی‌رسد	نشانی ایمیل و پوشهٔ هرزنامه را بررسی کنید. پس از ۶۰ ثانیه می‌توانید دوباره درخواست ارسال کد بدهید.
به‌روزرسانی شروع یا کامل نمی‌شود	باتری را کاملاً شارژ کنید و گوشی را نزدیک ربات نگه دارید. برای گوشی از شبکهٔ پایدار یا اینترنت همراه استفاده کنید.
حالت نظافت در دسترس نیست	ربات را کامل شارژ کنید و حالت پشتیبانی‌شده را دوباره انتخاب کنید. اگر مشکل ادامه داشت، با فروشنده یا پشتیبانی ECOVACS HOME تماس بگیرید.

مشخصات فنی

مشخصه	مقدار
مدل دستگاه	SWB11
ورودی نامی ربات	۲۵٫۲ ولت جریان مستقیم، ۱٫۶ آمپر
مدل آداپتور	GC44-252160-D
ورودی آداپتور	۱۰۰ تا ۲۴۰ ولت جریان متناوب، ۵۰ تا ۶۰ هرتز، ۱٫۵ آمپر
خروجی آداپتور	۲۵٫۲ ولت جریان مستقیم، ۱٫۶ آمپر، ۴۰٫۳۲ وات
باتری ربات	۲۱٫۶ ولت، ظرفیت معمول ۴٬۶۰۰ و ظرفیت نامی ۴٬۴۰۰ میلی‌آمپرساعت
زمان شارژ	حدود ۴ ساعت
درجهٔ حفاظت در آب	IPX8؛ حداکثر عمق کار ۳ متر
باند فرکانسی و توان ماژول بی‌سیم	۲۴۰۲ تا ۲۴۸۰ مگاهرتز، توان خروجی کمتر از ۱۰۰ میلی‌وات

نشان‌های روی دستگاه و اطلاعات رادیویی

نشان خط صاف و خط‌چین به جریان مستقیم، و نشان موج به جریان متناوب اشاره می‌کند. نشان کتاب یادآور مطالعهٔ راهنما پیش از شارژ است. نشان عمق، حد غوطه‌وری را مشخص می‌کند.

این مدل در ردهٔ تجهیزات دیجیتال کلاس B است و مشمول بخش ۱۵ مقررات FCC و مقررات تجهیزات بی‌سیم معاف از مجوز ISED است. هنگام کار، فاصلهٔ بخش فرستنده از بدن باید دست‌کم ۲۰ سانتی‌متر باشد. دستگاه باید تداخل دریافتی را بپذیرد و نباید تداخل زیان‌آور ایجاد کند.

اگر روشن و خاموش‌کردن دستگاه نشان داد که روی دریافت رادیو یا تلویزیون اثر می‌گذارد، جهت یا محل آنتن گیرنده را تغییر دهید، فاصله را افزایش دهید یا از مدار برق دیگری استفاده کنید. در صورت ادامه، با فروشنده یا تکنسین رادیو و تلویزیون مشورت کنید. تغییر بی‌مجوز در تجهیزات رادیویی می‌تواند اعتبار مجوز استفاده در آن بازار را از بین ببرد.