دفترچهٔ راهنمای فارسی
WINBOT W2S OMNI



فهرست راهنما

شناخت دستگاه و شیوهٔ تأمین برق
انتخاب شیشه و مهار ایمن
آماده‌سازی پیش از شروع
قرار دادن روی شیشه و شروع حرکت
انتخاب حالت نظافت
راه‌اندازی برنامه و کنترل از داخل خانه
پایان کار، برداشتن و جمع‌کردن
دستمال، حسگرها و قطعات مصرفی
خواندن چراغ‌ها و وضعیت دستگاه
وقتی دستگاه متوقف می‌شود
مشخصات همین نسخه

شناخت دستگاه و شیوهٔ تأمین برق

ایستگاه می‌تواند از باتری داخلی تغذیه کند. با اتصال به پریز هم نظافت ادامه پیدا می‌کند و باتری ایستگاه آهسته‌تر شارژ می‌شود.

- دستهٔ روی بدنه برای نگه‌داشتن ربات هنگام نصب و برداشتن آن است. دکمهٔ شروع روی دستگاه فن مکش را فعال می‌کند.
- در زیر ربات، جای دستمال و مسیر حرکت چرخ‌ها را پیدا کنید. ورودی فن و حسگرها باید هنگام کار آزاد باشند.
- پیش از روشن‌کردن، کابل مرکب، طناب مهار، قفل آن و محل خروج کابل از ایستگاه را بررسی کنید.

انتخاب شیشه و مهار ایمن

پیش از هر نوبت کار موقعیت ایستگاه و مسیر کابل ۵/۵ متری را بررسی کنید. صفحه‌های ترک‌خورده، قاب بسیار کوتاه و شیشهٔ خمیده برای حرکت تکرارشوندهٔ ربات مناسب نیستند.

حداقل ابعاد پنجره طبق جدول مشخصات رسمی همین مدل ۳۰ × ۴۰ سانتی‌متر است. پیش از نصب، بخش پیوسته و آزاد شیشه را اندازه بگیرید.

- این دستگاه برای پنجرهٔ خانگی طراحی شده است. روی شیشهٔ سالم، صاف و خشک کار کنید. روی شیشهٔ ترک‌خورده، چرب، یخ‌زده یا بخارگرفته و روی دو شیشهٔ مجاور که درزشان در مسیر حرکت است، ربات را نصب نکنید.
- محدودهٔ دمای کار ربات ۰ تا ۴۰ درجهٔ سانتی‌گراد است. در رطوبت بالاتر از ۸۵ درصد از آن استفاده نکنید. شیشه باید حداقل ۳ میلی‌متر ضخامت داشته باشد.

- پیش از شروع، اشیای نزدیک شیشه و دانه‌های شن یا خاک روی سطح و دستمال را بردارید. یک نفر باید ربات را زیر نظر بگیرد. مسیر زیر پنجره را از افراد و حیوانات خالی نگه دارید.
- برای نظافت سمت بیرونی پنجره، طناب و قفل ایمنی را از داخل خانه به تکیه‌گاه محکم وصل کنید و اتصال آن را پیش از نصب امتحان کنید. فقط در هوای آرام، بدون باران یا برف، از سمت بیرونی پنجره استفاده کنید. برای رسیدن به ربات از پنجره خم نشوید.
- بدنه، آداپتور و دوشاخه را از آب دور نگه دارید. دوشاخه را با دست خشک و از بدنهٔ آن بگیرید. کابل را زیر لبهٔ پنجره یا وسایل سنگین گیر نیندازید. باتری، آداپتور و کابل صدمه‌دیده باید به خدمات مجاز سپرده شوند.
- برای آینه حداقل ضخامت ۴ میلی‌متر لازم است. نوار مهار را تا وقتی دستگاه در دست و دور از لبهٔ پنجره قرار نگرفته باز نکنید.
- کنار دستگیره، ریل پرده یا فاصلهٔ باریک بین در و دیوار، عبور آزاد ربات را کنترل کنید. اگر سطح درِ شیشه‌ای را تمیز می‌کنید، در را پیش از نصب ربات باز کنید تا شکاف باریک بین لنگه‌ها دستگاه را گیر نیندازد.
- برای یک پنجره، محدودهٔ اعلام‌شده حداکثر ۸ متر عرض و ۲٫۵ متر ارتفاع است. ایستگاه را نزدیک پنجره بگذارید تا کابل بدون کشش به ربات برسد.
- در ارتفاع بالاتر از ۲٬۰۰۰ متر از سطح دریا از این مدل استفاده نکنید. اکوکس استفاده در توفان و باد با شدت ۱۰ بوفورت را نیز منع می‌کند.
- حداقل اندازهٔ قاب برای پنجرهٔ قاب‌دار ۵ میلی‌متر است. این حد ایمنی جدا از ارتفاعی است که حسگر می‌تواند تشخیص دهد. روی پنجره یا آینه با دستگیره‌ای که ۷۰ تا ۱۰۵ میلی‌متر از سطح بیرون آمده کار نکنید.

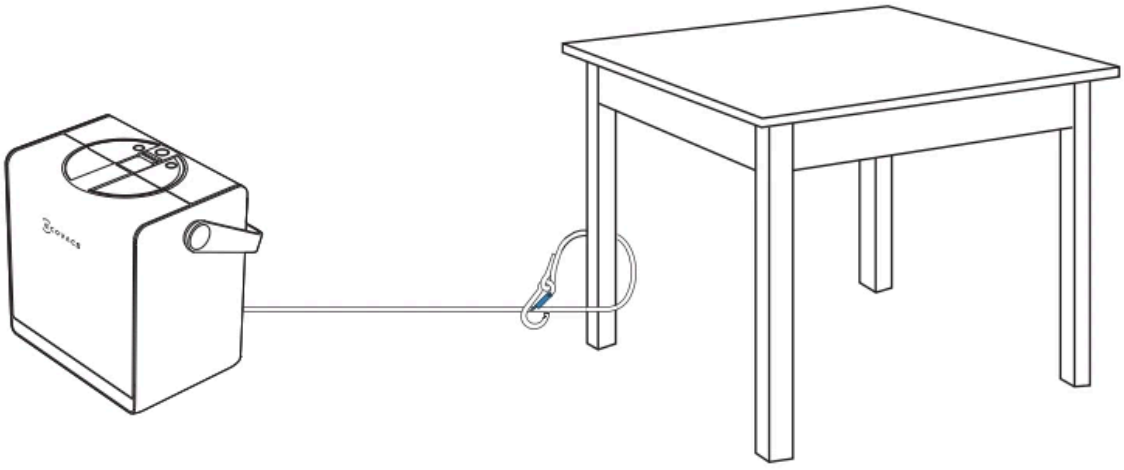

طناب را دور تکیه‌گاه ثابت بیندازید و قفل کارابین را ببندید.

آماده‌سازی پیش از شروع

۱. پیش از اولین نوبت کار، نوارهای محافظ حمل و روکش محافظ کناره‌های بدنه را بردارید تا به حرکت یا حسگرها گیر نکنند.

۲. ایستگاه را نزدیک پنجره روی کف صاف و هموار قرار دهید. دکمهٔ روشن‌کردن ایستگاه را حدود دو ثانیه نگه دارید. از شارژ کافی مطمئن شوید.

۳. پیش از اولین کار برای شارژ کامل حدود ۳ ساعت در دمای اتاق زمان بگذارید. شیر یا درپوش مخزن را باز کنید و تا حداکثر ۸۰ میلی‌لیتر پر کنید.

۴. برای مخزن ربات از محلول مخصوص WINBOT استفاده کنید. در صورت تمام‌شدن محلول، آب لوله‌کشی جایگزین موقت است. شویندهٔ خانگی به مخزن اضافه نکنید.

۵. طناب ایمنی را به تکیه‌گاه محکم وصل و کارابین را قفل کنید. کابل باید در سراسر محدودهٔ حرکت ربات آزاد و بدون گره باشد.

۶. دستمال تمیز را خیس کنید و خوب بچلانید. لبه‌های باریک و پهن را با نگه‌دارندهٔ زیر بدنه هم‌راستا کنید و دستمال را صاف بچسبانید. چین‌خوردگی یا پوشاندن مسیر چرخ‌ها باعث حرکت نامنظم می‌شود.

۷. زیر ایستگاه را از نظر گردوغبار بررسی کنید. آن را روی سطح هموار و یکپارچه با تکیه‌گاه پایدار قرار دهید؛ میز، فرش، درز میان کاشی‌ها یا سطح شیب‌دار محل مناسبی برای مکش کف ایستگاه نیست.

قرار دادن روی شیشه و شروع حرکت

۱. نقطه‌ای پاک و در دسترس انتخاب کنید. هنگام نصب نزدیک گوشه یا لبه شروع نکنید؛ حدود ۱۰ سانتی‌متر یا بیشتر فاصله بگذارید.

۲. دستگیره را بگیرید و دکمهٔ شروع ربات را حدود دو ثانیه نگه دارید. با شنیدن صدای فن، سمت دستمال را صاف روی شیشه قرار دهید.

۳. تا زمانی که مکش برقرار و دستگاه روی شیشه ثابت نشده است، دستگیره را رها نکنید. در صورت نچسبیدن، ربات را در دست نگه دارید و وضعیت برق، دستمال و سطح را بررسی کنید.

۴. برای توقف موقت، دکمهٔ روشن‌کردن ایستگاه را کوتاه فشار دهید. با فشار کوتاه دوباره، کار از سر گرفته می‌شود.

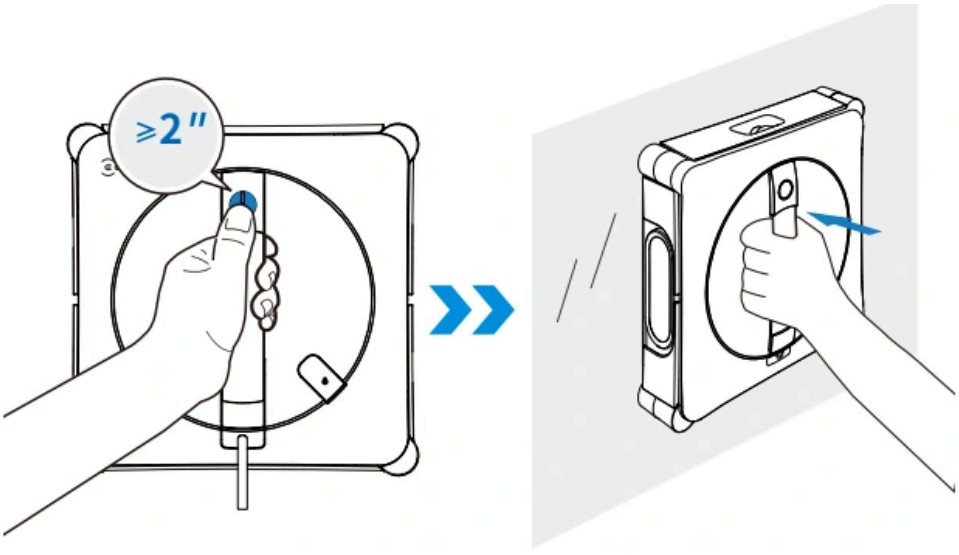

با گرفتن دسته، سمت دستمال را روی شیشه قرار دهید و تا برقراری مکش نگه دارید.

انتخاب حالت نظافت

حالت مناسب را از ECOVACS HOME انتخاب کنید. برای لکهٔ کوچک، ابتدا محدودهٔ کثیف را مشخص و از حرکت نقطه‌ای استفاده کنید.

حالت	کاربرد
سریع	برای گردوغبار سبک و شیشه‌ای که مرتب تمیز می‌شود.
عمیق	مسیر متراکم‌تر یا تکرار حرکت، برای شیشه‌ای که به پرداخت بیشتری نیاز دارد.
کامل	پوشش گسترده‌تر سطح برای نوبت نظافت کامل.
لبه‌ها	حرکت در پیرامون شیشه برای پاک‌کردن حاشیه‌ها.
نقطه‌ای	چند بار رفت‌وبرگشت روی محل لکه.
ناحیه‌ای	انتخاب سمت چپ یا راست برای تمیزکردن قسمت مشخصی از سطح.
سنگین	پاک‌کردن مرحله‌به‌مرحلهٔ سطح برای آلودگی بیشتر.

راه‌اندازی برنامه و کنترل از داخل خانه

۱. برنامهٔ ECOVACS HOME را از فروشگاه برنامه یا کد روی دستگاه دریافت کنید. بلوتوث گوشی و ربات یا ایستگاه را روشن کنید.

۲. در خود برنامه، افزودن دستگاه یا اسکن کد را انتخاب کنید و مراحل اتصال همان مدل را دنبال کنید. جفت‌سازی را از داخل برنامه انجام دهید.

۳. برای کنترل جهت، نمای داخل یا بیرون پنجره را مطابق موقعیت خود انتخاب کنید. نزدیک ربات بمانید و پیش از حرکت از آزاد بودن کابل مطمئن شوید.

پایان کار، برداشتن و جمع‌کردن

۱. پس از پایان برنامه منتظر بازگشت ربات به محل شروع بمانید. از جای ایمن، دستگیرهٔ ربات را محکم در دست بگیرید.

۲. دکمهٔ ربات را حداقل دو ثانیه نگه دارید. پس از توقف کامل فن و آزادشدن مکش، ربات را از روی شیشه بردارید. طناب ایمنی باید تا پایان این مرحله بسته باشد.

۳. دستمال نم‌دار را جدا کنید. ربات را روی گیرهٔ ایستگاه، با نمای بدنه به بیرون و محل خروج کابل رو به بالا، جا بزنید. دکمهٔ جمع‌کردن کابل را فشار دهید و گره یا تاب کابل را با دست باز کنید.

۴. شارژ کامل ایستگاهِ بدون کار حدود سه ساعت طول می‌کشد. هنگام نظافت متصل به برق، شارژ هم‌زمان ممکن است در دمای ۱۰ تا ۴۰ درجه بیش از شش ساعت طول بکشد.

۵. برای نگهداری طولانی، ابتدا باتری را کامل شارژ کنید و دستگاه را خاموش و خشک نگه دارید. دست‌کم هر شش ماه یک بار شارژ را تجدید کنید تا باتری بیش‌ازحد تخلیه نشود.

۶. باتری را در دمای محیط ۴ تا ۴۰ درجهٔ سانتی‌گراد شارژ کنید. پس از هشدار کمبود شارژ، پیش از استفادهٔ بعدی، باتری را کامل شارژ کنید.

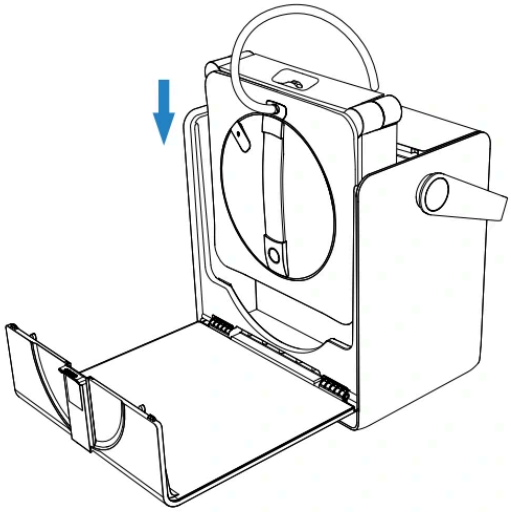

ربات را از بالا در نگه‌دارنده بگذارید، رو به بیرون و با خروجی کابل رو به بالا.

دستمال، حسگرها و قطعات مصرفی

- دستمال را از بدنه جدا کنید، با آب لوله‌کشی بشویید و خوب بچلانید. اگر الیاف ساییده شده یا دستمال به نگه‌دارنده محکم نمی‌چسبد، آن را با دستمال مخصوص همین مدل عوض کنید.
- پیش از لمس قطعات زیرین، فن باید متوقف باشد. گردوغبار روی حسگرها و دهانهٔ فن را با پارچهٔ خشک بگیرید و از پاشیدن آب به بدنه خودداری کنید.
- روی شیشهٔ بسیار کثیف چند بار دستمال را بررسی کنید. ذرهٔ سخت لای پارچه می‌تواند شیشه را خط بیندازد.
- مسیر چرخ‌ها را از نظر گردوغبار یا گرفتگی بازبینی کنید. بخش قابل‌دسترسی هر تسمه را در حالت توقف با پارچهٔ تمیز پاک کنید و پیش از نصب مجدد روی شیشه از خشک بودن آن مطمئن شوید.
- برای چرخهٔ نظافت پدهای سابنده، فن را خاموش کنید و بدنه را روی دستمال بگذارید تا هر دو قطعه با پارچه تماس داشته باشند. ضربه‌گیرهای دو طرف نزدیک آن‌ها را هم‌زمان فشار دهید. پس از پیام شروع دست را بردارید و تا اعلام پایان صبر کنید.

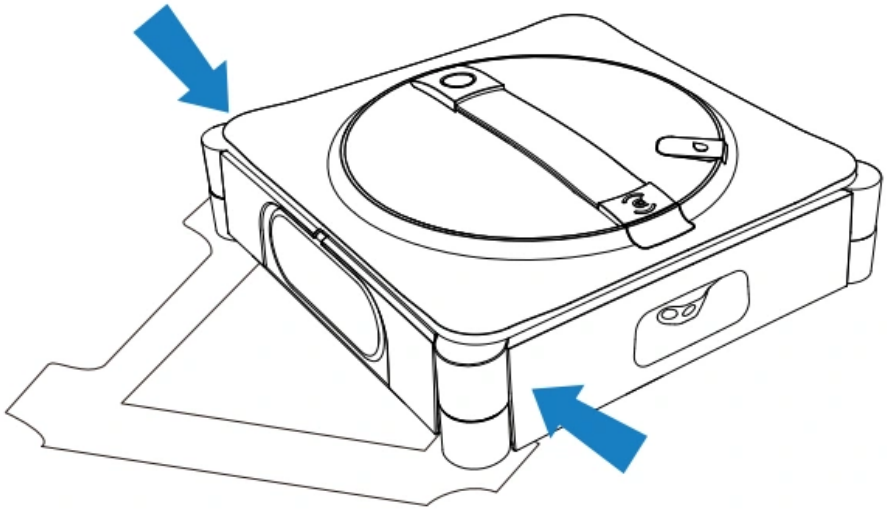

پس از قرار دادن هر دو سابنده روی دستمال، دو ضربه‌گیر کنار آن‌ها را هم‌زمان بفشارید.

خواندن چراغ‌ها و وضعیت دستگاه

محل و نشانه	معنا و اقدام
دکمهٔ ربات یا ایستگاه، آبی ثابت / قرمز چشمک‌زن	آبی نشان‌دهندهٔ عملکرد عادی و چشمک قرمز به معنی خطاست. پیام دستگاه را بررسی کنید.
چراغ‌های باتری ایستگاه، آبی	چند چراغ روشن یعنی شارژ کافی است. با یک چراغ ثابت، شارژ کم است و ایستگاه باید به برق وصل شود. اگر همان چراغ چشمک می‌زند، پیش از کار تا ثابت شدن آن صبر کنید.
نشانگر باتری، ضربانی	ضربان آبی هنگام شارژ نمایش داده می‌شود. ضربان قرمز یعنی شارژ باتری بسیار کم آغاز شده است.

وقتی دستگاه متوقف می‌شود

نشانه	اقدام
ربات کج می‌رود یا سر می‌خورد	دستمال خیلی خیس یا بد نصب‌شده و تسمهٔ کثیف از علت‌های رایج‌اند. ربات را ایمن بردارید، پارچه را بچلانید و صاف نصب کنید. تسمه‌ها را تمیز و خشک کنید.
پس از نصب، ربات درجا می‌ماند	نزدیکی به گوشه، قاب یا مانع را بررسی کنید. اگر دستگاه دستیابی امن دارد، آن را بردارید و روی بخش صاف و پاک شیشه، با فاصله از لبه، دوباره شروع کنید.
هشدار مکش یا صدای غیرعادی	دسته را بگیرید و دستگاه را ایمن بردارید. سطح شیشه، محل نصب دستمال و ورودی فن را بررسی کنید. در صورت تداوم هشدار از خدمات پس از فروش کمک بگیرید.
دستگاه در برنامه پیدا نمی‌شود	از روشن بودن دستگاه و بلوتوث و مجوز دسترسی برنامه مطمئن شوید. نزدیک ربات بمانید، اتصال آن به گوشی دیگر را قطع کنید و در ECOVACS HOME دوباره جفت‌سازی کنید.
چرخ‌ها می‌گردند، اما ربات از کنار مانع عبور نمی‌کند	اگر حرکت دستی ایمن است، از داخل برنامه آن را از مانع دور کنید. برای نظافت بعدی، سطح بدون لبهٔ کوتاه و مانع انتخاب کنید. در صورت ادامهٔ گرفتگی، ربات را ایمن بردارید و تسمه و ضربه‌گیر را بازبینی کنید.
آب پاشیده نمی‌شود	مقدار مایع باقیمانده در مخزن ربات را بررسی کنید. در برنامه، روشن بودن پاشش خودکار را کنترل کنید. در صورت پر بودن مخزن و ادامهٔ مشکل، دستگاه را ایمن بردارید، خاموش و دوباره راه‌اندازی کنید و راهنمای پاشش برنامه را دنبال کنید.
ربات دقیقاً به جای شروع برنگشته است	استفاده از کنترل دستی بلافاصله پس از نصب می‌تواند مرجع بازگشت را تغییر دهد. با کنترل برنامه، ربات را به نقطه‌ای در دسترس هدایت کنید و سپس طبق روش پایان کار بردارید.

مشخصات همین نسخه

پیش از اتصال به برق، شناسه و ولتاژ روی برچسب دستگاه یا ایستگاه را با این جدول تطبیق دهید.

مشخصه	مقدار
شناسهٔ مدل	WG893-12
ورودی برق ایستگاه این نسخه	۲۲۰ تا ۲۴۰ ولت، ۵۰ تا ۶۰ هرتز، ۲ آمپر
اندازهٔ ربات (طول × عرض × ارتفاع)	۲۷۱ × ۲۷۱ × ۷۷ میلی‌متر
اندازهٔ ایستگاه (طول × عرض × ارتفاع)	۳۱۲ × ۲۱۵ × ۳۲۷ میلی‌متر
ظرفیت مخزن پاشش ربات	۸۰ میلی‌لیتر